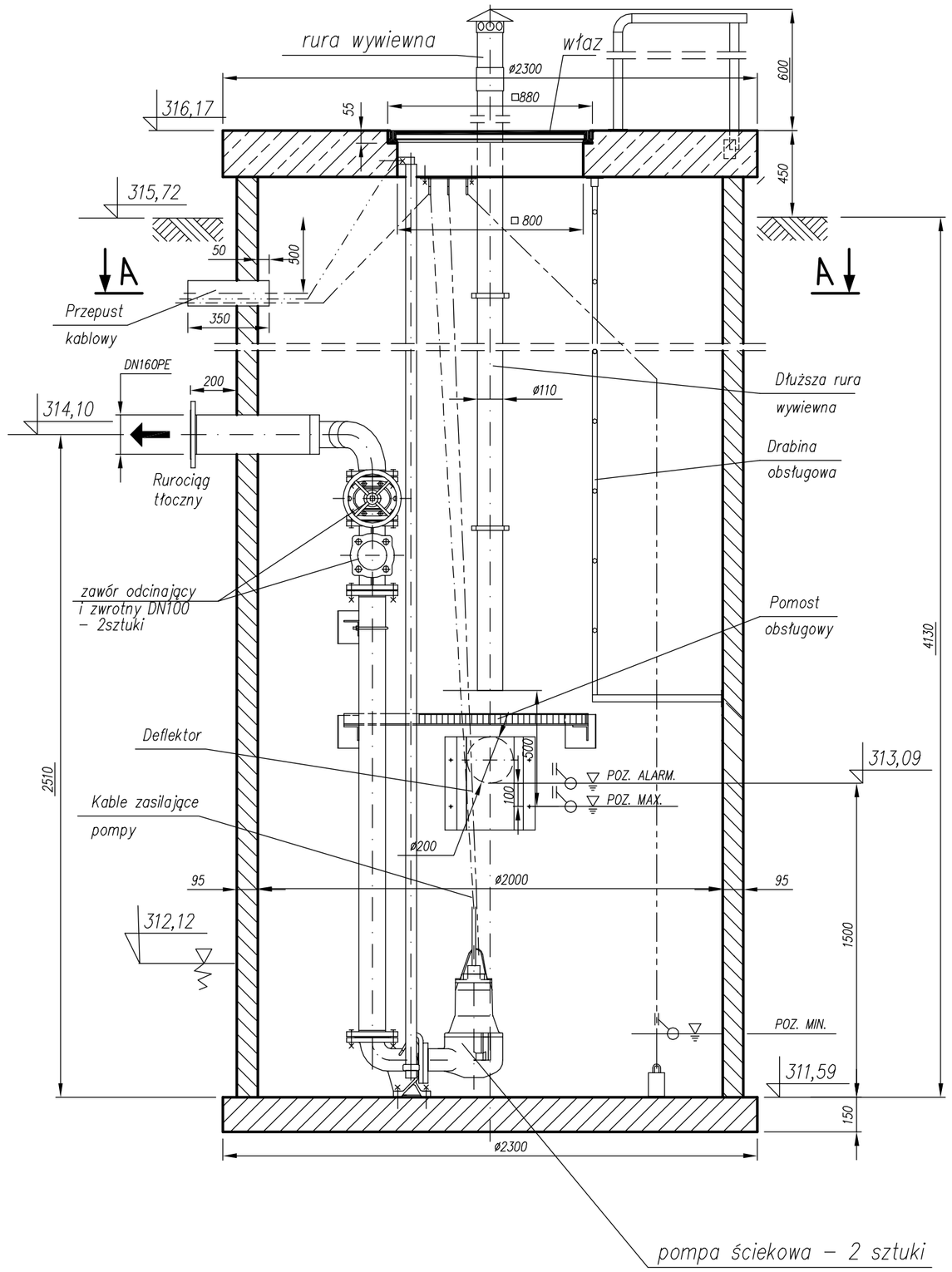

A–A

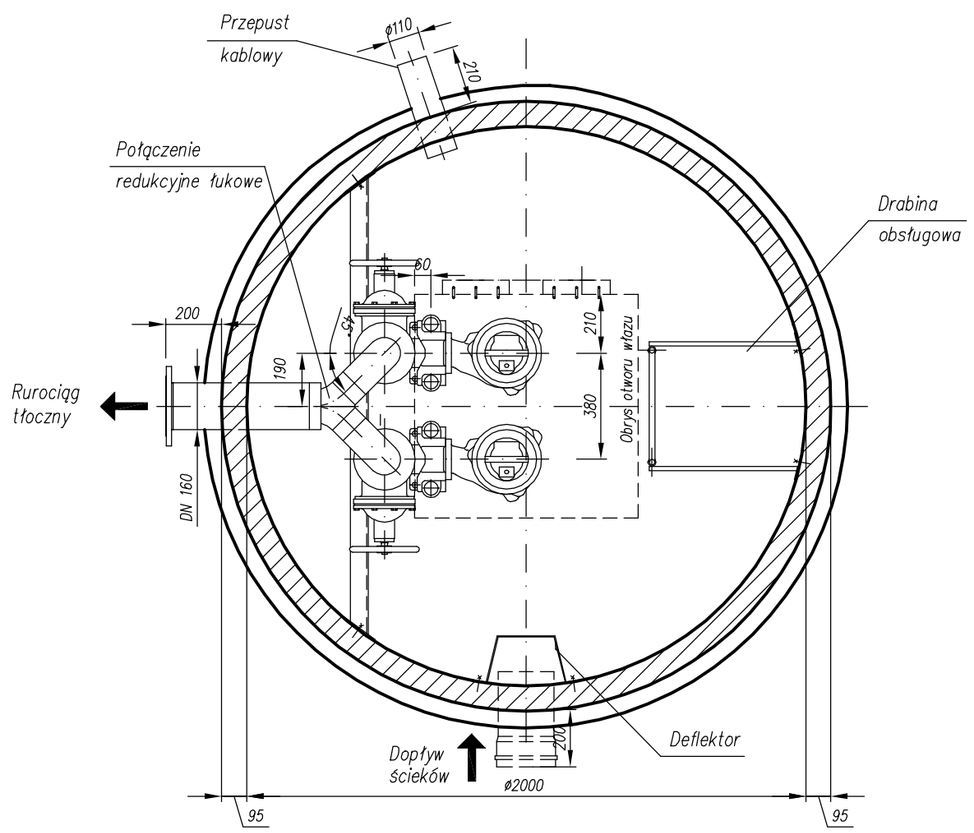

B–B

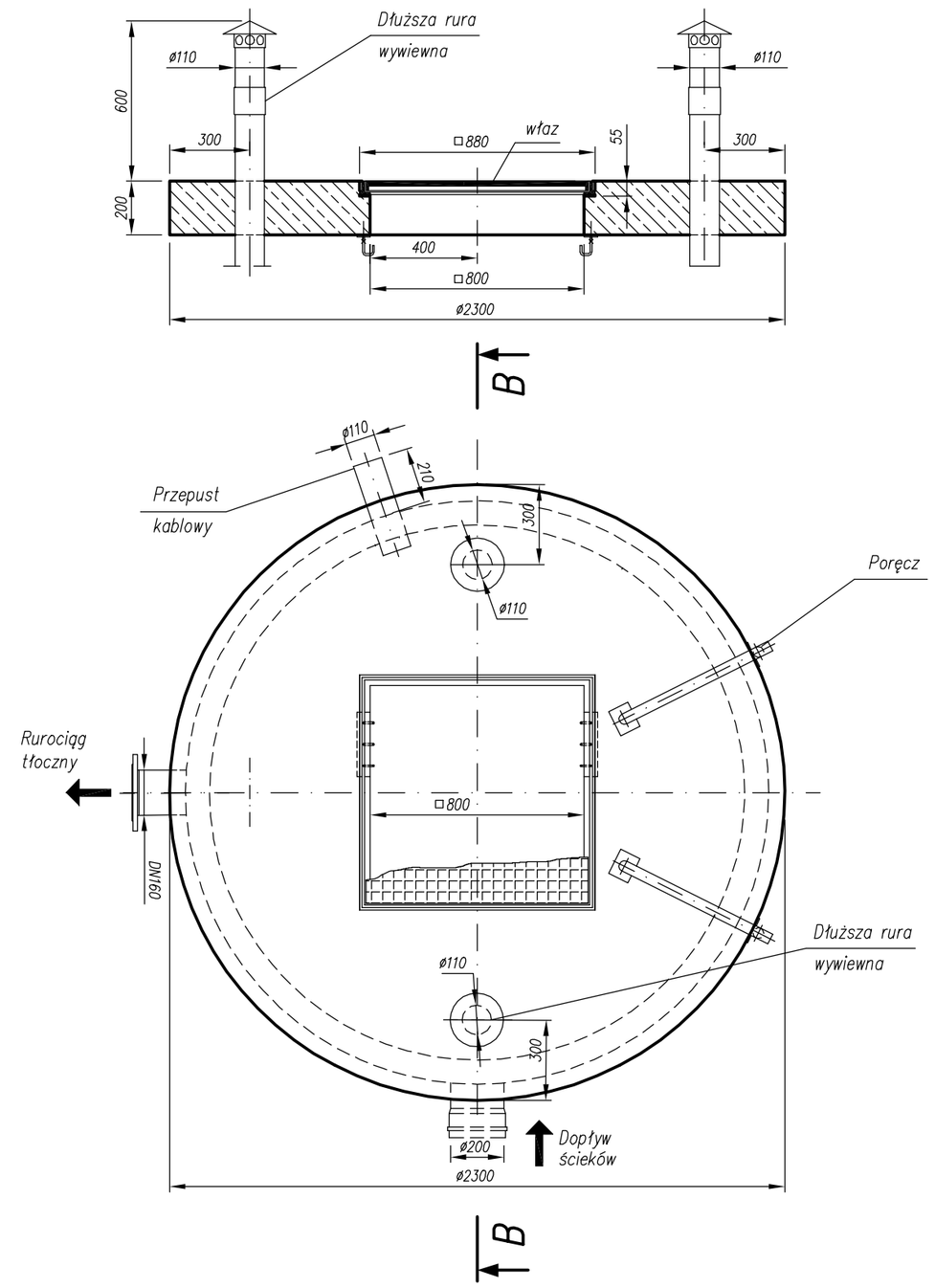

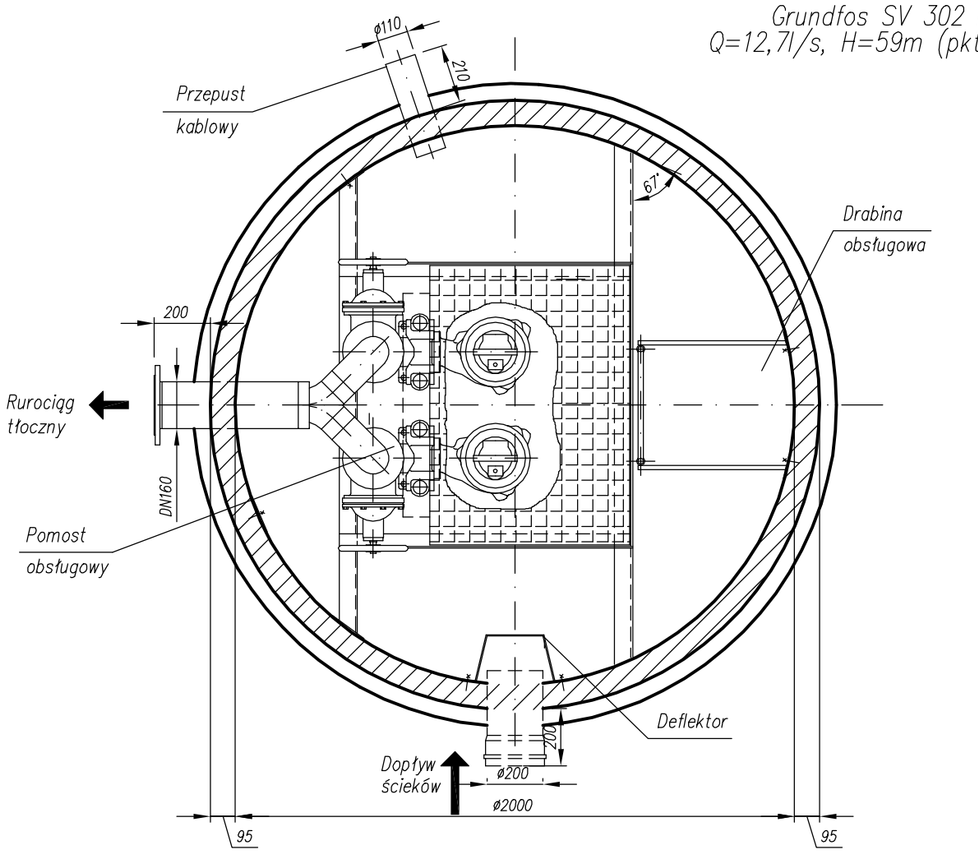

UWAGA:

1. Rysunek adaptowany dla potrzeb projektu–poglądowy
2. Pompownia stanowi monolit z wyposażeniem – kpl. dostarczany przez dostawcę przepompowni (np. PWP K–ce)
3. Pompownię należy dociążyć betonowym pierścieniem wg części branży budowlano–konstrukcyjnej
   Wodę gruntową nawiercono 3,6m pod powierzchnią terenu.
4. Pompownię należy posadowic na płycie fundamentowej wg części branży budowlano–konstrukcyjnej
5. Zasilanie pompowni wg części branży elektrycznej

Inwestycja "Budowa sieci kanalizacji sanitarnej w sołectwach Siemonia, Twardowice, Sączów i Myszkowice – etap I"	Projektował	Data	Podpis
Inwestor Gmina Bobrowniki 42–583 Bobrowniki, ul Gmninna 8	Katarzyna BOBER	12.2007	
Treść rysunku PROJEKT BUDOWLANO – WYKONAWCZY BRANŻA INSTALACYJNA	Wykonał	Data	Podpis
PRZEPOMPOWNIA ŚCIEKÓW P2 ø2000	Aleksandra POLUS	12.2007	
energotechnika projekt sp. z o.o.	Sprawdził	Data	Podpis
GRUPA POLIMEX-MOSTOSTAL	Anna MRÓZEK	12.2007	
	Podziałka	Nr arch. rys.	Arkusz
	——	7740.3.054	

Rysunek ten jest własnością przedsiębiorstwa ENERGOTECHNIKA - PROJEKT i nie może być bez pisemnej zgody właściciela kopiowany, powielany ani udostępniany osobie trzeciej.